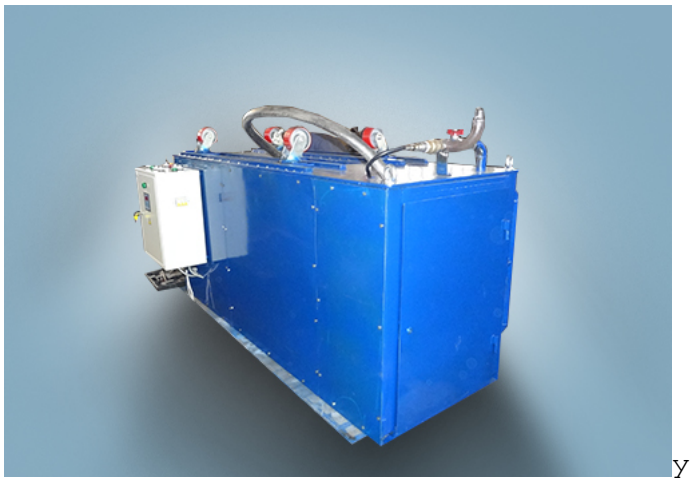

Установка предназначена для пропарки, промывки и испытания на гидравлическую плотность воздушных резервуаров.

Phoca PDF

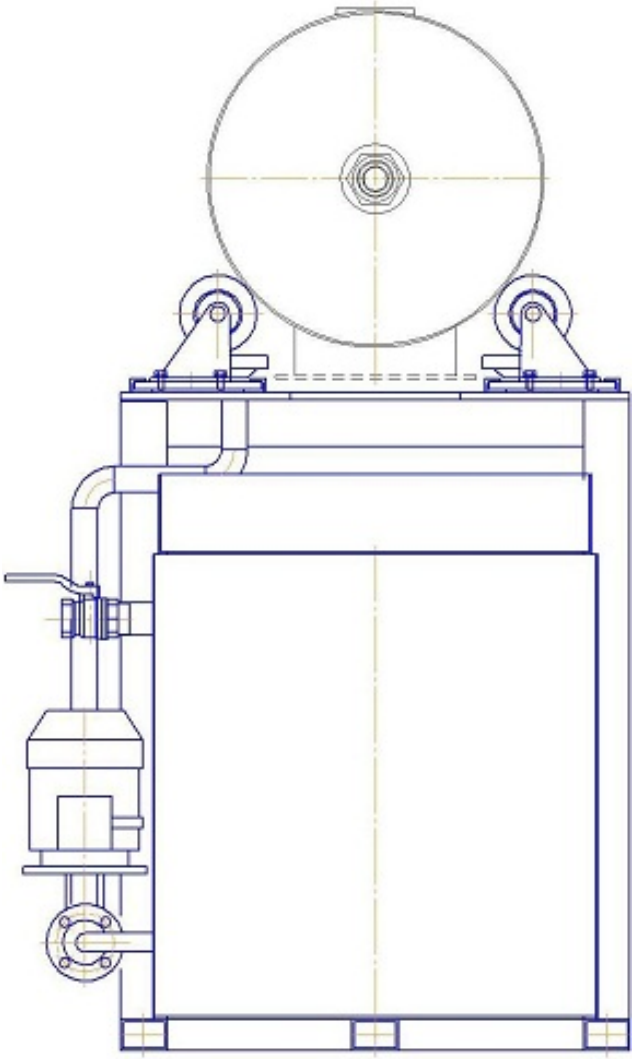

Phoca PDF

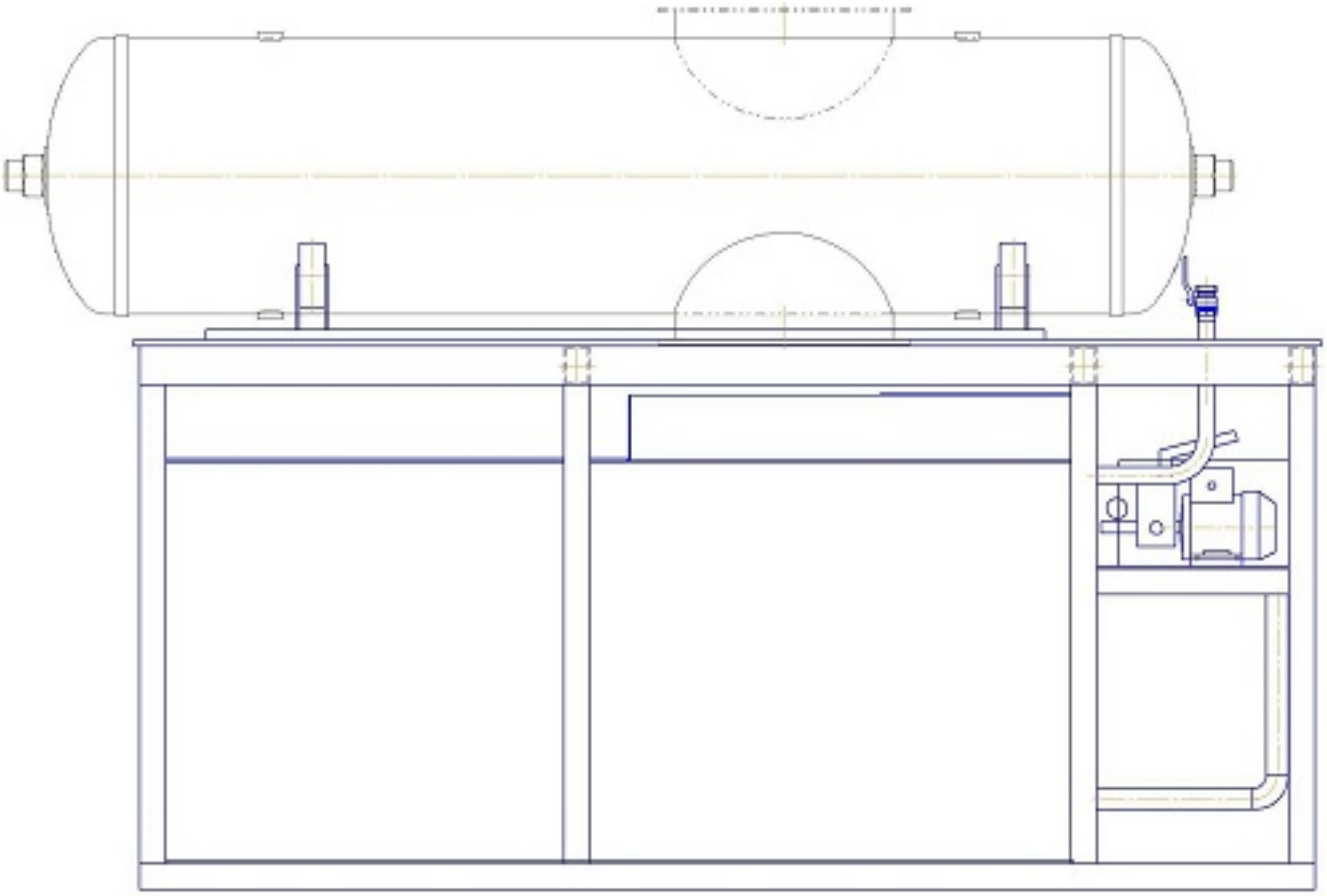

Технические характеристики

Наименование параметра	**Значение**
Мощность парогенератора, кВт	*35*
Мощность насосов кВт	*0,62*
Мощность ТЭН, кВт	*6,0*
Давление воды при испытаниях, кг/см²	*14*
Температура моющего раствора, °С	*60*
Габаритные размеры, мм, не более: длина х ширина х высота	*2000x900x11000*
Масса, кг, не более:	*550*

Phoca PDF