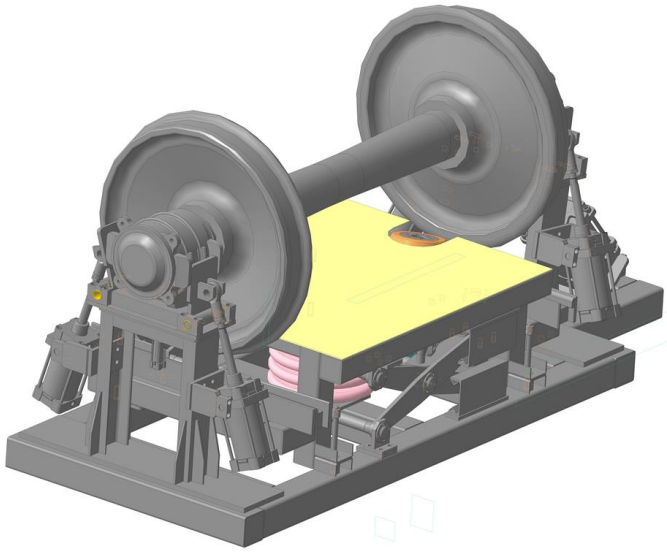

Назначение

Стенд предназначен для контроля и определения технического состояния буксовых узлов колёсных пар грузовых вагонов с роликовыми цилиндрическими, сдвоенными и кассетными подшипниками, путём измерения выходных электрических сигналов датчиков вибрации и последующей обработки результатов измерений.

Функциональные возможности

— разгон и вращение колёсной пары с рекомендуемой частотой (в режиме диагностирования до 350 об/мин, в режиме прогрева до 650 об/мин);
— автоматизированное диагностирование;
— выдача результатов в виде Годен/Брак;
— оценка технического состояния подшипников;
— автоматическое сохранение результатов диагностирования в базу данных;
— формирование отчётов о техническом состоянии буксовых узлов;
— получение отчёта за установленный период

Особенности

— время диагностирования не более 2 минут;
— прокрутка для разогрева букс в автоматическом и ручном режиме;
— одновременный съем информации по всем каналам;
— удобный интерфейс и индикация состояния стенда и колёсной пары.

Технические характеристики

Количество каналов измерения частоты вращения	1 шт.
Количество каналов измерения	4 шт.

Phoca PDF

вибрации	
Частота вращения колёсной пары	350 (650) об/мин
Время стабилизации частоты вращения не более	2 мин
Грузоподъемность платформы	3500 кг
Рабочий ход платформы, не менее	210 мм
Максимальное усилие осевого нагружения	500 кгс
Ход механизма осевого нагружения, не менее	±25 мм
Напряжение питающей сети	380±38 В
Частота питающей сети	50±1 Гц
Потребляемая мощность	7,5 кВт
Габаритные размеры платформы	3,5 х 1,1 х 1,1 м
Пневмошкафа	0,25 х 0,5 х 1,2 м
Блока управления	0,7х0,6х2 м
Масса	1500 кг

Phoca PDF