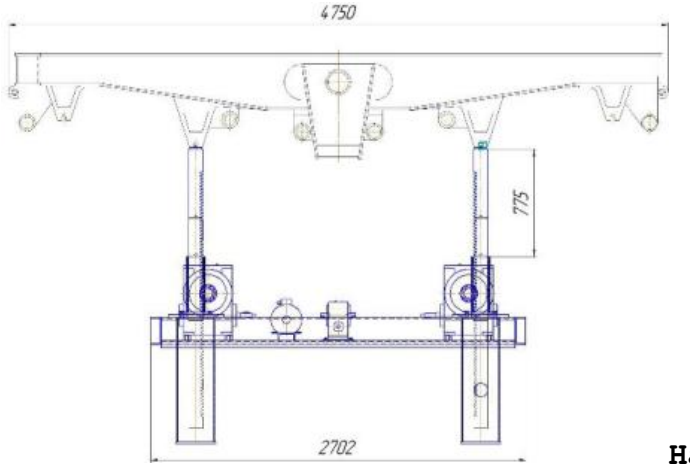

Назначение

Предназначена для выполнения работ связанных с осмотром и ремонтом рамы тележки.
Конструкция представляет реечный 4-х стоечный подъемник.

Технические характеристики

Наименование параметра	Значение
Напряжение питающей сети, В	380
Установленная мощность, кВт, не более	3,0
Тип привода	электромеханический
Габаритные размеры, мм.	2900x2800x2200
Масса, кг., не более	2500

Phoca PDF