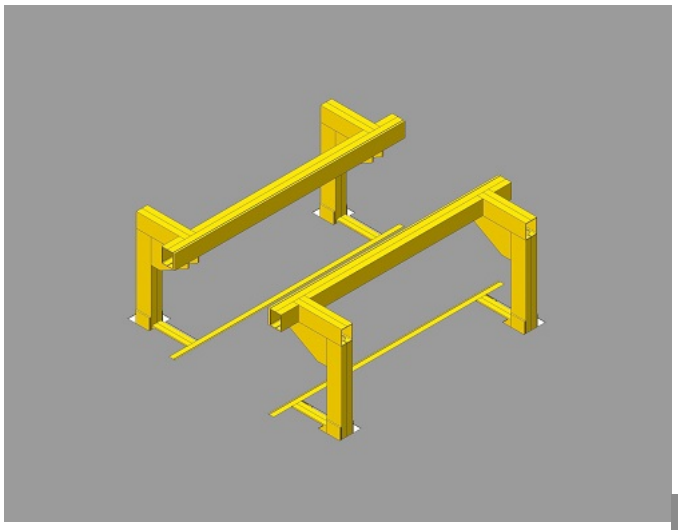

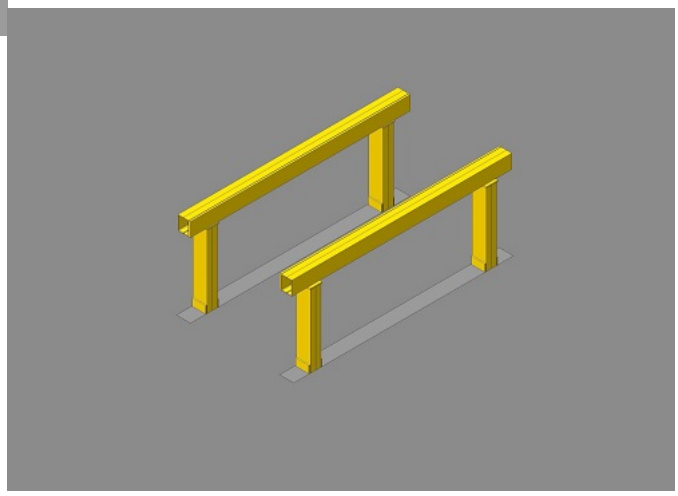

## Назначение

Подпольные подъемные установки предназначены для подъема вагонов с целью обслуживания, ремонта и замены колёсных пар, тележек и компонентов. В стационарных подпольных домкратах для подъема вагонов для обеспечения безопасности применено техническое решение с использованием самотормозящегося ходового винта.

Оборудование размещается ниже уровня ходового пути, на котором устанавливается поезд. При удалении тележки или колесной пары из-под кузова на их место ставятся передвижные подставки или убирающиеся напольные опоры, которые поддерживают кузов. Затем платформы соответствующих подъемников опускаются, и заменяемый объект транспортируется на нужную рабочую позицию в цехе. Установка новой тележки или колесной пары производится в обратном порядке.

Преимущество подпольных стационарных домкратов для вагонов является возможность их размещения на плоском полу. В таком случае нет необходимости в использовании ремонтно-смотровой канавы, так как кузов



Phoca PDF

для диагностики или замены элементов ходовой части можно быстро поднять.

**Подпольные подъёмные установки, с консолью.**

При исполнении подпольной подъёмной установки с консолью, меняемые тележки можно выкатывать и закатывать под поднятым поездом. Это выгодно, когда ограничено пространство.

**Подпольные подъемные установки, на стойках.**

При исполнении подпольной подъёмной установки на стойках, замена тележек и компонентов производится непосредственно около подъёмной платформы.



Phoca PDF

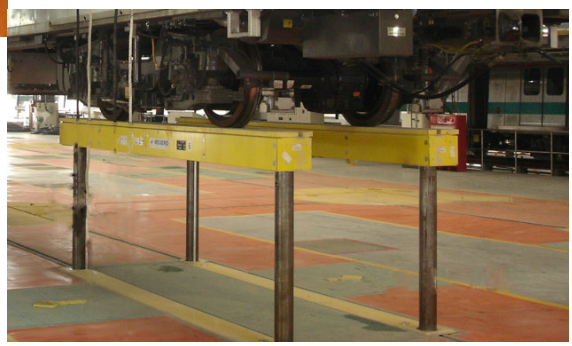



Phoca PDF