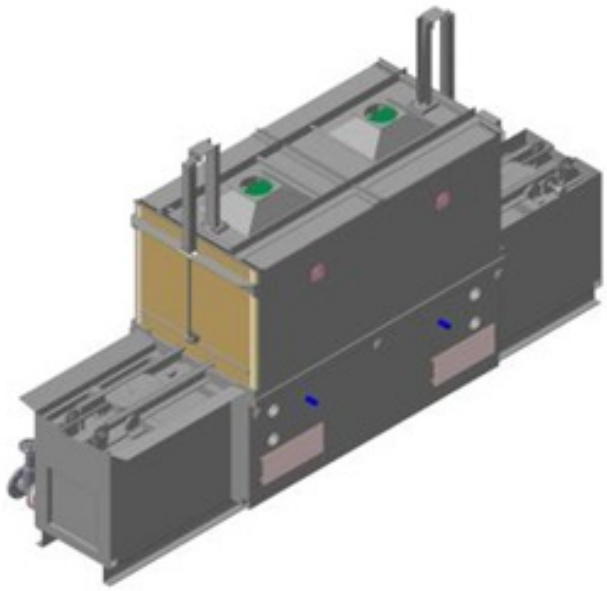

Назначение

Мойка предназначена мойки моющим раствором корпусов букс пассажирских и грузовых вагонов.
В составе мойки две камеры: моечная и обмывочная.

Технические характеристики

Наименование параметра	Значение
Продолжительность мойки и ополаскивания	устанавливается
Температура моющего раствора, °С	40-90
Нагрев моющего раствора	Пароводяной теплообменник и ТЭНБ
Мощность электронагрева каждой емкости, кВт	45
Емкость бака моющего раствора, м3	1,2
Электронасос NM 40/16 A/B, производительность, м3/час (мойка)	15-45
Электронасос NM 40/16 A/B, мощность, кВт	4
Электронасос NM 40/16 A/B, напор, м	20-37

Phoca PDF

Ёмкость бака для воды	1,0
Электронасос NM 40/16 С/В, производительность, м3/час (мойка)	15-39
Электронасос NM 40/16 С/В, мощность, кВт	2,2
Электронасос NM 40/16 С/В, напор, м	10-23
Мощность привода конвейера, кВт	1,1
Шаг коневейера, мм	1000
Габаритные размеры, мм, не более: длина х ширина х высота	4000х1300х2400
Масса без моющего раствора, кг, не более:	1850
Масса пульта управления, кг	50

Phoca PDF