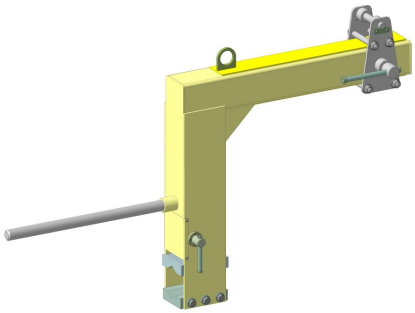

Назначение: Траверса предназначена для вывода (ввода) ротора электродвигателя из статора (в статор) при ремонтных работах при помощи грузоподъемного механизма. Регулируемая точка подвеса позволяет точно вывесить траверсу с ротором.

Технические характеристики:

Наименование параметра	Значение
Максимальный вес статора, кг	500
Диаметр вала ротора, мм	35…100
Габариты траверсы (без ручки), (ДхШхВ) мм	900x900x250
Масса траверсы, кг	75

Phoca PDF